S.E.P.E

Sensor externo de pressão estática

(S.O.A.P. Static Outside Air Probe)

O (SEPE) sensor externo de pressão estática é projetado para uma monitoração instantânea e precisa dos níveis de pressão estática atmosférica. Sua ótima performance se deve ao seu tamanho e formato, que impede o vento de mascarar a real pressão atmosférica.

Basicamente pode ser instado em qualquer lugar, como no alto de uma edificação, em campo aberto, garagens cobertas desde que não tenham insuflamento e/ou exaustão de ar artificiais, induzidas ou forçadas

Seu formato circular permite o monitoramento da pressão qualquer que seja a direção do vento. Os orifícios estrategicamente dispostos nos discos paralelos permitem uma perfeita difusão do fluxo de ar gerado por ventos com até 60º de inclinação a partir da horizontal. Assim sendo o SEPE consegue sentir a pressão atmosférica com no máximo 1% de diferença da pressão real com ventos de 0 a 64 Km/h (17,1 m/s). Quando os ventos ultrapassam esta velocidade (64 Km/h) esta diferença fica entre 2% e 3% da pressão atmosférica real.

Sua sensibilidade não é alterada por chuva, neve, ou geada.

Como o sensor não tem partes móveis e é confeccionado totalmente em aço inox, pode ficar exposto a intempéries por um longo período sem a necessidade de nenhuma manutenção especial.

Para maior compreensão vejas as figuras abaixo:

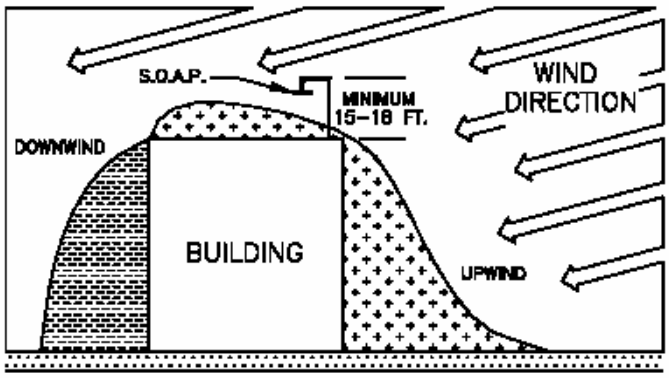

Tabela de variação da pressão em função da velocidade do vento		
Volicade do vento Km/h	Vento ascendente Pa	Vento descendente Pa
10	8,9	3,8
15	22,3	6,3
20	35,5	12,7
25	55,8	16,5
30	76,2	22,8
35	106,6	31,7
40	137,1	45,7
45	177,8	66,0
50	215,9	86,3
55	269,2	107,9
60	325,1	137,1
65	431,8	177,8

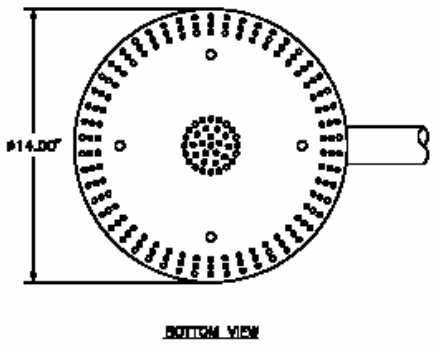

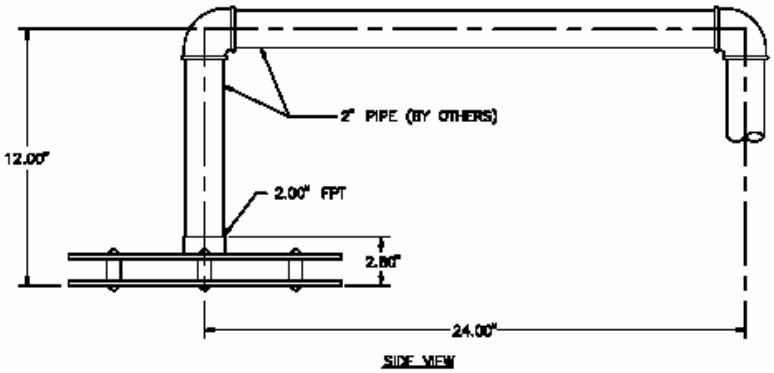

Av. da Invernada , 12 - Vila Congonhas
São Paulo -SP Tel. / Fax (011) 5096-4654 - 5096-4728
E-mail vectus@vectus.com.br
para honra e glória de ΙΧΘΥΣ